PRZEKRÓJ A-A

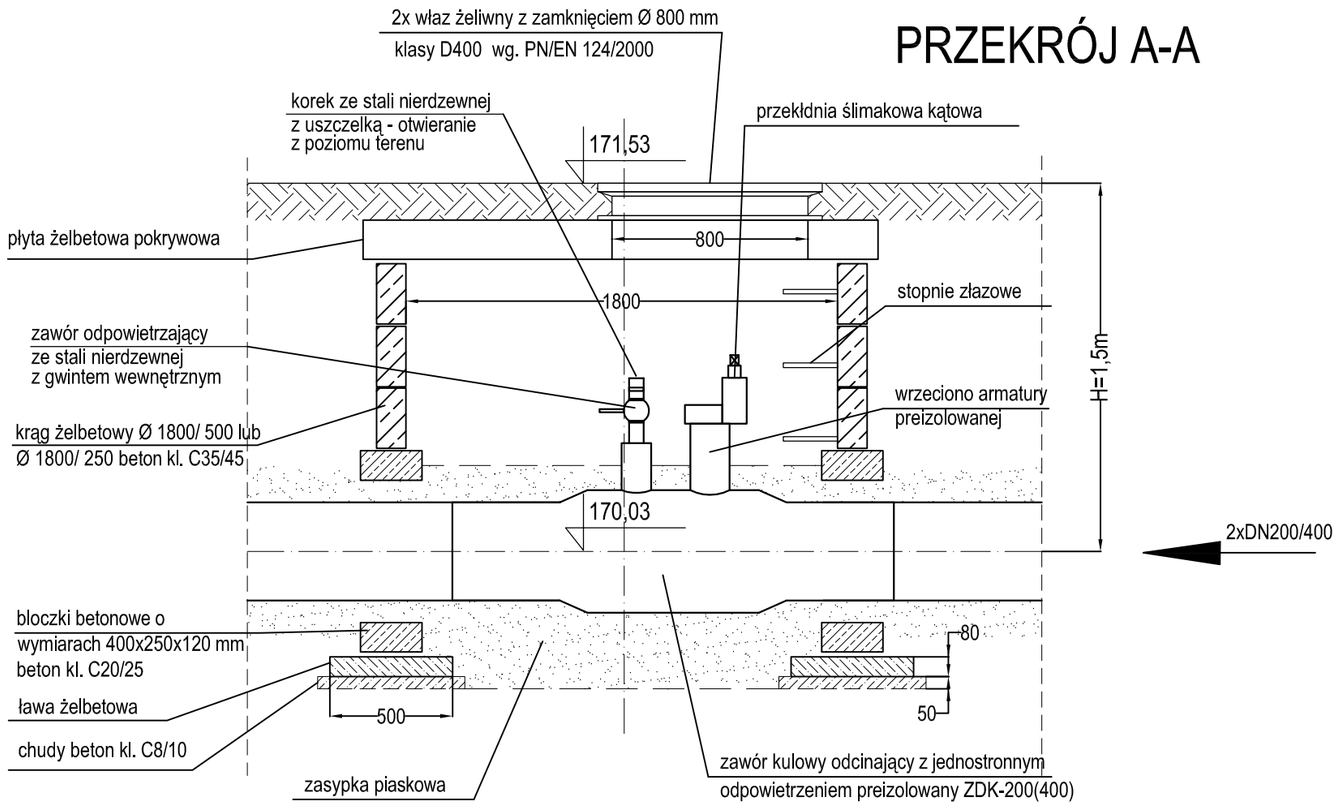

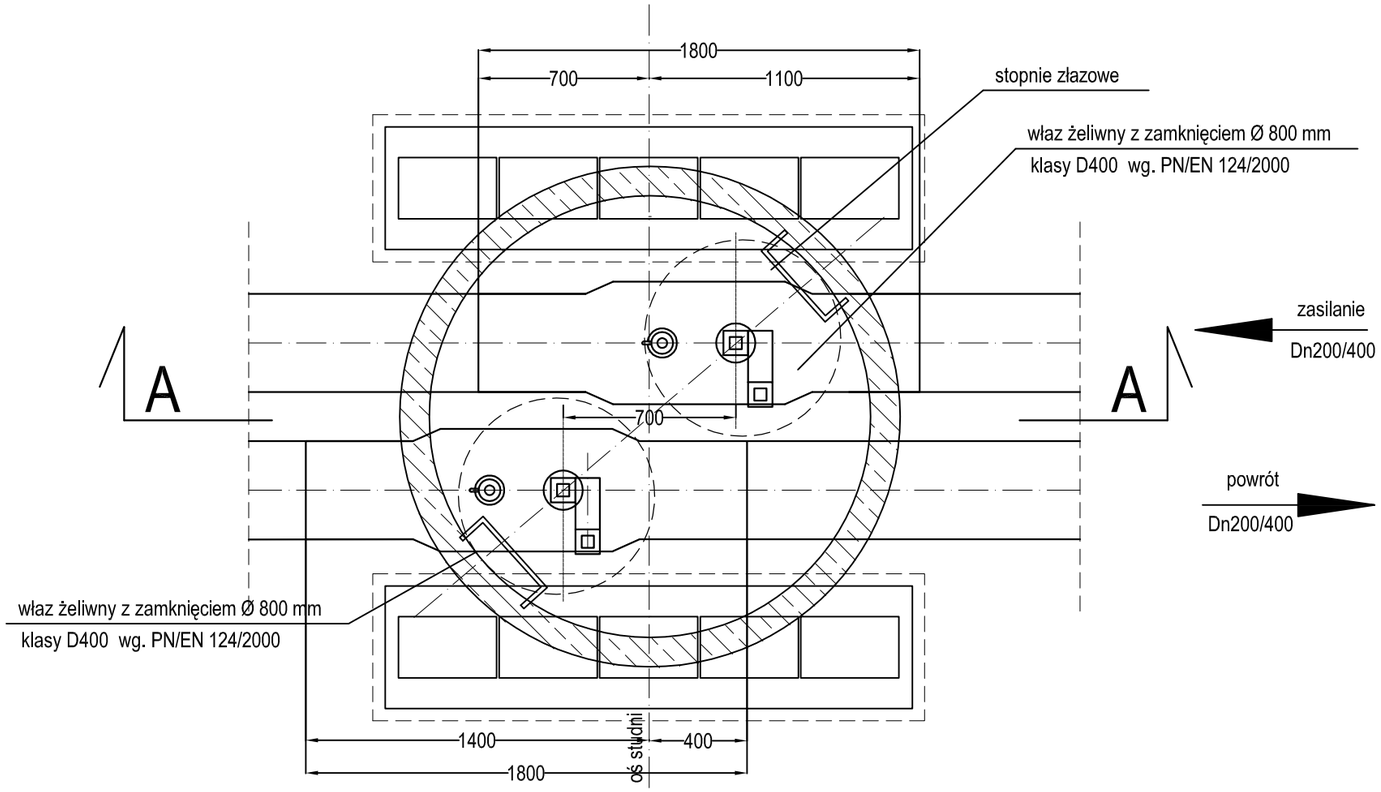

STUDZIENKA S2 ZAWOROWA DN1800
DLA ODGAŁĘZIENIA DN 200/400
RYSUNEK POGLĄDOWY

INSTALACJE SANITARNE - STANISŁAW TRUSZCZYŃSKI
26-600 Radom ul.Zientarskiego 4/69 **tel.(48) 364-26-27, 601 566 814**

PROJEKT BUD. WYK. PRZEBUDOWY SIECI CIEPŁOWNICZEJ OD KOMORY U-21 DO KOMORY U-23 PRZY UL. JANA PAWŁA II W RADOMIU
Działka nr 324/1, 330/2 , arkusz 123, obręb 0120

STUDZIENKA ZAWOROWA DN 1,8m DLA DN 200/400

		DATA	PODPIS	SKALA
PROJEKTOWAŁ	mgr inż.Stanisław Truszczyński uprawnienia budowlane Nr 109/83 i 84/91	11.2018r.		1:25
SPRAWDZIŁ	mgr inż. Ewa Olęder uprawnienia budowlane Nr UAN–II–K–8386/134/87	11.2018r.		NR RYS. **15**